令和６年度新人大会上高井予選
令和６年１０月２６日
須坂市北部体育館
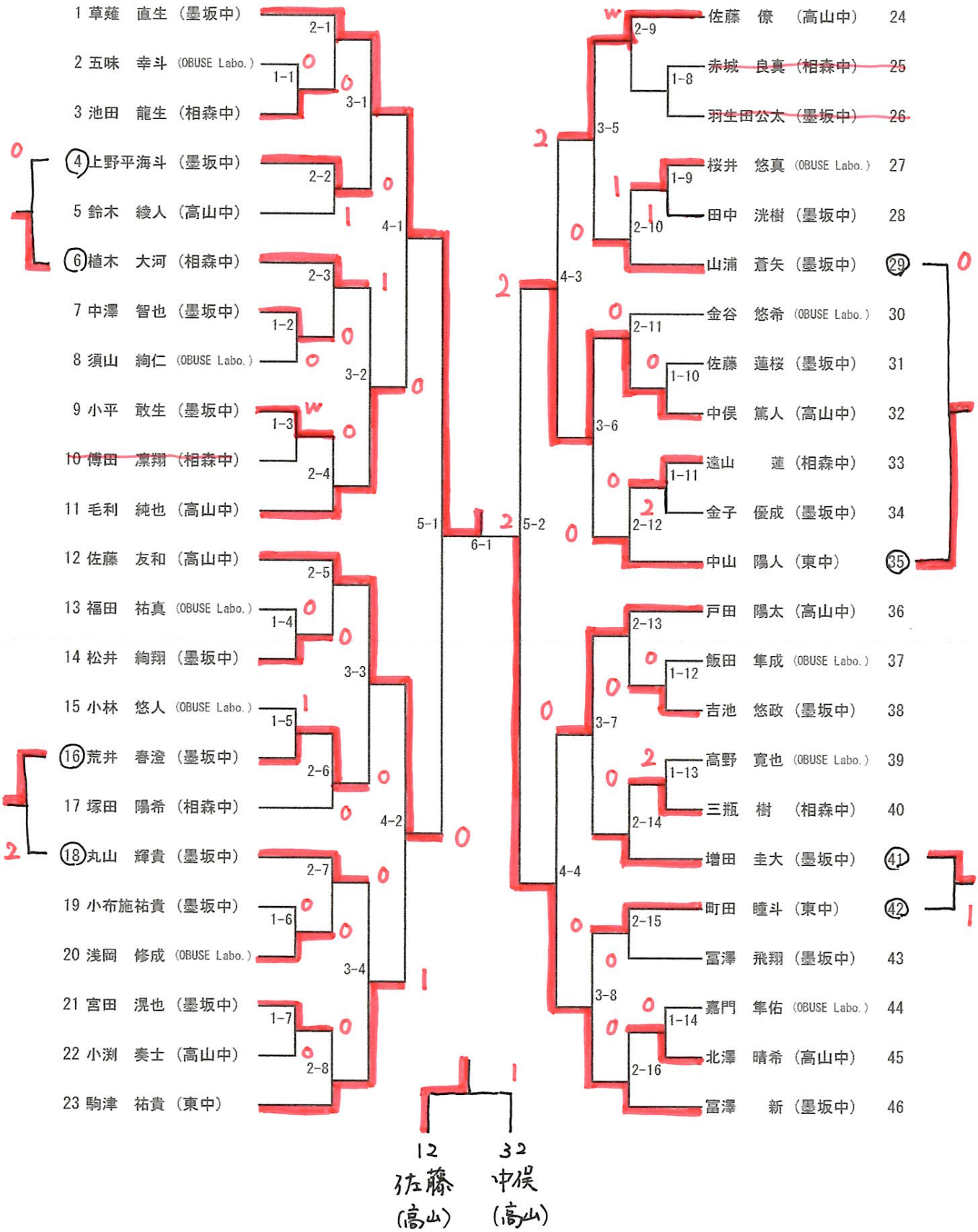
男子シングルス